V20 Robotic Pro, C-Mount

비전센서

- » 로봇 어플리케이션을 위한 캘리브레이션 기능 탑재
- » 로봇으로 그리퍼 포인트를 직접 전송 하기 위한 3D 오프셋
- » 오프셋을 통해 작업 평면을 정확하게 배치
- » 그리핑 공간 확인
- » 모든 2D 코드 (ECC 200 데이터 매트릭스) 및 1D 바코드, OCR에 사용 가능

■ 사양

광학 데이터	
해상도	1,440 x 1,080픽셀
CMOS 이미지 센서 칩	1/2.9″, 모노크롬 / 컬러
내장 렌즈, 초점 거리 (mm)	C 마운트
픽셀 사이즈 (μm)	3.45 x 3.45
초점	수동
범위 조정	렌즈에 따름
내장 조명	없음
최소 F.O.V (X x Y)	렌즈에 따름
타겟 레이저	없음
기능	
잡 (Job) / 감지기 개수	최대 255개 / 최대 255개
감지기	위치 트래킹: X / Y 및 방향; 패턴 매칭, 윤곽선, 3D 윤곽선: 티치 인, 패턴 및 윤곽선 감지; 캘리퍼: 엣지 간 거리; BLOB, 그레이 스레쉬홀드, 밝기: 밝기 평가; 콘트라스트: 콘트라스트 평가; 바코드: 1D 바코드 리딩, EAN, UPC, RSS, 2/5 Interleaved, 2/5 Industrial, 코드 32, 코드 39, 코드 93, 코드 128, GS1, 의학 코드, codabar; 데이터코드: 2D 코드 리딩: ECC200, QR 코드, GS1, PDF 417; OCR 폰트 리딩; 결과 프로세싱: 텍스트, 산술: 감지기로부터 결과 확인 및 연산
전기적 데이터	
동작 전압, $+U_B$	18 ~ 30 VDC※2
소비 전류 (I/O 제외)	≤ 300 mA
보호 회로	역극 보호, U_B / 모든 출력 단선 보호
전원 ON 딜레이	전원 ON 후 약 13초
출력	PNP / NPN (전환 가능)
최대 출력 전류 (각 출력 당)	50 mA, 100 mA (핀 12)
스위칭 스레쉬홀드 입력 (인코더 포함)	PNP / NPN, High > U_B−1 V, Low < 3 V
입력 저항	> 20 kΩ
인터페이스	Ethernet (LAN), EtherNet/IP, PROFINET, SensoWeb, Service Port
입력 / 출력	입력 2, 출력 2, 선택 가능한 6개의 입력 / 출력
인코더	√

비전센서
독립형비전시스템
보드형비전시스템
바코드스캐너

V20 Robotic Pro, C-Mount

■ 사양

기계적 데이터		
치수		70.4 x 45 x 45 mm (플러그 제외)
보호 등급		IP67 & IP65※3
소재, 하우징		알루미늄, 다이캐스트, RoHS 준수
소재, 전면부 스크린		플라스틱
주위 온도	동작	0 ~ +50℃※4
	보관	−20 ~ +60℃※4
무게		약 200 g
플러그 연결		전원 공급 및 I/O M12, 12핀 | Ethernet M12, 4핀
내진동성		EN 60068−2−6
내충격성		EN 60068−2−27

※1 컬러 하드웨어 | ※2 최대 리플 < 5 V_{SS} | ※3 보호 하우징에만 적용 | ※4 공기 중 습도 80%, 응축 없음

■ 치수

VISOR® 비전센서 C 마운트

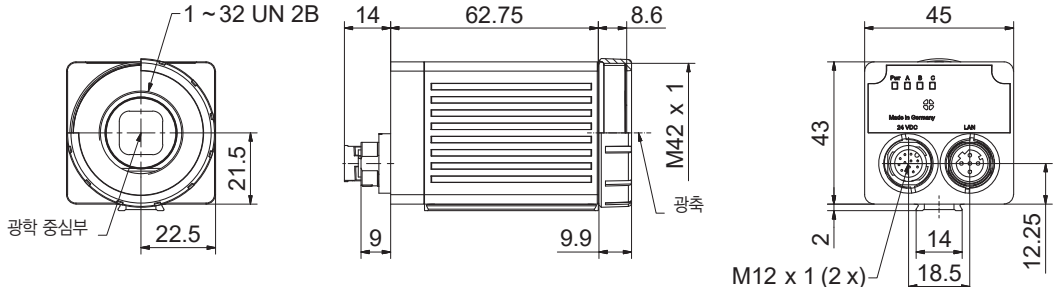

■ 렌즈 사양

렌즈

VISOR®용
C 마운트 보호 하우징

제품명	
V20−RO−P3−C−2	V20C−RO−P3−C−2

제품명	
LPTVxx−G37.5	LPTVxx−25.0

	LOC−08−HD−30.5 x 0,5	LOC−12−HD−27 x 0,5	LOC−16−HD−27 x 0,5	LOC−25−HD−27 x 0,5	LOC−35−HD−27 x 0,5	LOC−50−HD−27 x 0,5	LOC−75−HD−34 x 0,5
초점 거리	8 mm	12 mm	16 mm	25 mm	35 mm	50 mm	75 mm

■ **액세서리:** 연결 케이블, 조명, 렌즈, 브라켓, 인터페이스 액세서리